Montageanleitung

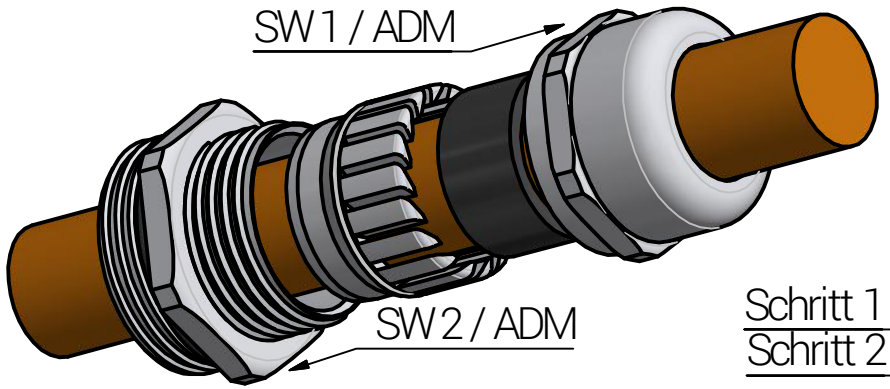

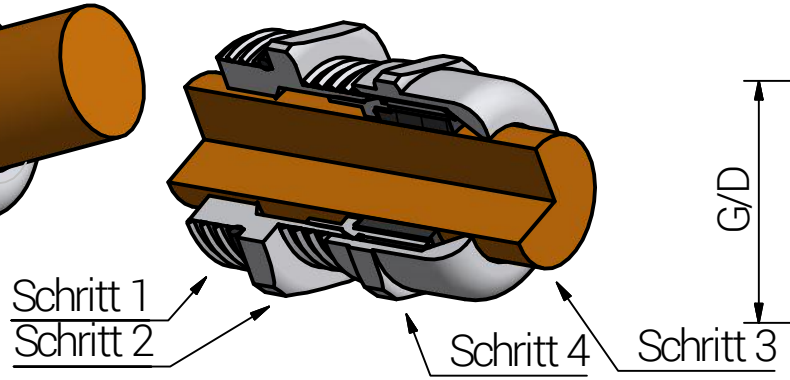

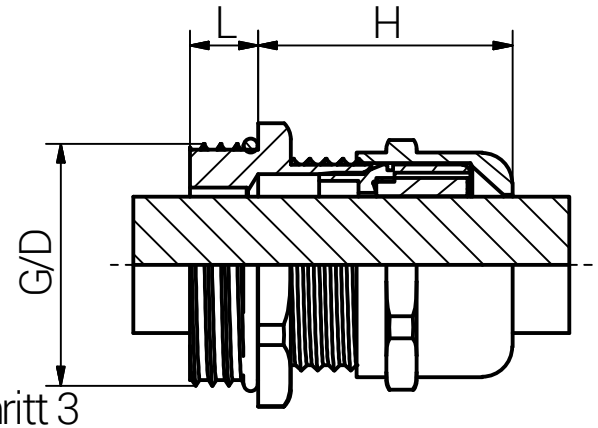

Artikel	Gewinde G	Klemmbereich KB (mm)		SW1 (mm)	SW2 (mm)	L (mm)	H max. (mm)	D (mm)	Durchgangs-bohrung (mm)	Anzugsdreh-moment (Nm) ADM		Kategorie der Schlagein-wirkung
		≥	≤							Hutmutter	Stutzen	
60080512LF	M12x1,5	3,0	6,5	14	14	6,0	24,0	12,0	12 (0/+0,2)	5,0	3,0	5
60084516LF	M16x1,5	5,0	10,0	20	20	7,0	30,5	16,0	16 (0/+0,2)	8,0	4,0	2
60080520LF	M20x1,5	6,0	12,0	22	22	8,0	25,5	20,0	20 (0/+0,2)	8,0	5,5	6
60084525LF	M25x1,5	11,0	17,0	27	27	8,0	32,5	25,0	25 (0/+0,2)	14,0	6,0	4
60084532LF	M32x1,5	15,0	21,0	34	34	8,0	38,0	32,0	32 (0/+0,2)	15,0	6,0	4
60084540LF	M40x1,5	19,0	28,0	43	43	9,0	45,5	40,0	40 (0/+0,2)	17,0	12,0	4
60084550LF	M50x1,5	27,0	38,0	58	58	9,0	54,0	50,0	50 (0/+0,2)	30,0	18,0	4
60080563LF	M63x1,5	34,0	44,0	64	68	14,0	55,0	63,0	63 (0/+0,2)	55,0	25,0	7

Schritt	**Montageschritt (Die Installation sollte nur von einem qualifizierten Elektriker durchgeführt werden, der in der Installation von Kabelverschraubungen geschult ist.)**
1	Kabelverschraubung mit dem Anschlussgewinde am Gegenstück (z.B. Elektronikgehäuse) montieren.
2	Stutzen soweit anziehen, dass der O-Ring seine Funktion erfüllt. Als Richtwert gilt der in der Tabelle genannte ADM. Zu festes Anziehen kann zu Beschädigungen führen.
3	Kabel durch die Kabelverschraubungen führen.
4	Hutmutter soweit anziehen, dass der Dichteinsatz seine Funktion erfüllt. Zu festes Anziehen kann zu Beschädigungen führen.

Durchmesser des Montagelochs:
- Gewindebohrung gemäß EN 60423
- Durchgangsbohrung siehe Tabelle.

Zugentlastung gemäß EN 62444 : 2013
- Klemmbereich 2-4 mm = Rückhaltevermögen
- Klemmbereich 3-4 mm nur bei M12 = Rückhaltevermögen
- Rest = Kategorie A

IP-Schutzart ist IP 68 (5 bar / 30 min.) / IP 66.

RST connected by competence

RST Rabe-System-Technik und Vertriebs-GmbH
Otto-Lilienthal-Strasse 19
49134 Wallenhorst
+49 5407 8766-0
+49 5407 8766-99
info@rst.eu

Unless otherwise specified on the drawing:
Metric Thread = EN 60423
PG Thread = DIN 40430
NPT Thread = ANSI B1.20.1
Tolerence: DIN ISO 2768-m
All dimensions in mm.

Abusively use, in particular reproduction and dissemination to third parties is not permitted. You can be punished by civil law. Technical changes are reserved.

	Date	Name
Draw.	29.04.2021	SL
Appr.	29.04.2021	KH
Norm		
Scale:		1:1

Material: Messing, vern. (bleifrei) CuZn42

Euro-Top MS LF / M

Drawing-Nr.: 6008x5xxLF_SZM_TD_German

1 of 1

A4

Status	Modification	Date	Name

Z:\Inventor\Montageanleitung\Euro-Top_Messing-bleifrei\6008x5xxLF_SZM_TD\Euro-Top-01-1-BG-0001-6008x5xxLF_SZM_TD_German.idw

V21

Bitte beachten Sie, dass es sich bei der o.a. Darstellung nur um ein Maßbild handelt.

Mounting Instruction

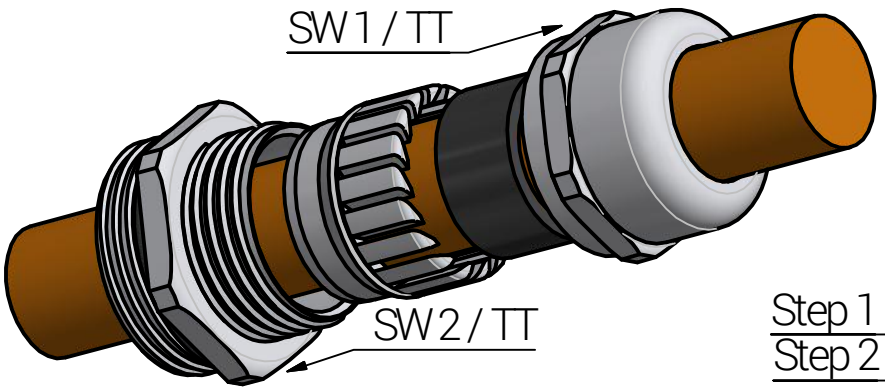

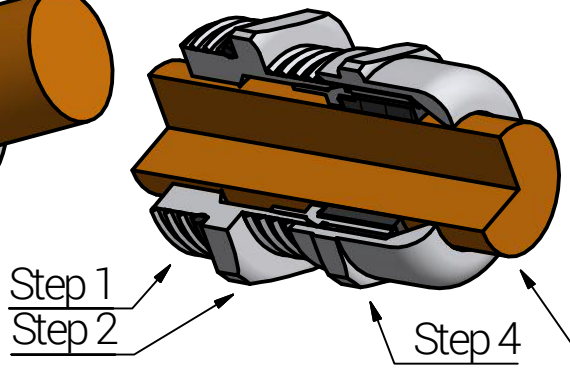

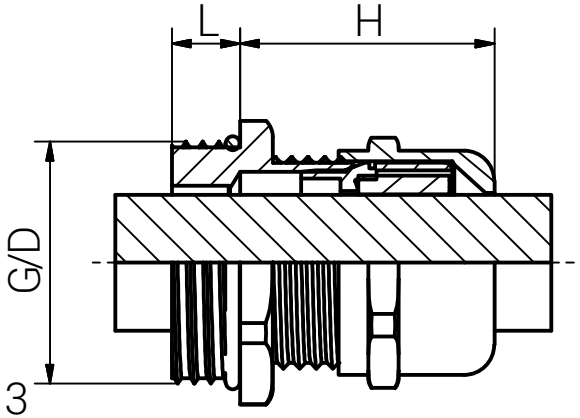

Article	Thread G	Clamping Range KB (mm)		SW1 (mm)	SW2 (mm)	L (mm)	H max. (mm)	D (mm)	Non Threaded Enclosure (mm)	Tightening Torque (Nm) TT		Impact Category
		≥	≤							Cap	Body	
60080512LF	M12x1,5	3,0	6,5	14	14	6,0	24,0	12,0	12 (0/+0,2)	5,0	3,0	5
60084516LF	M16x1,5	5,0	10,0	20	20	7,0	30,5	16,0	16 (0/+0,2)	8,0	4,0	2
60080520LF	M20x1,5	6,0	12,0	22	22	8,0	25,5	20,0	20 (0/+0,2)	8,0	5,5	6
60084525LF	M25x1,5	11,0	17,0	27	27	8,0	32,5	25,0	25 (0/+0,2)	14,0	6,0	4
60084532LF	M32x1,5	15,0	21,0	34	34	8,0	38,0	32,0	32 (0/+0,2)	15,0	6,0	4
60084540LF	M40x1,5	19,0	28,0	43	43	9,0	45,5	40,0	40 (0/+0,2)	17,0	12,0	4
60084550LF	M50x1,5	27,0	38,0	58	58	9,0	54,0	50,0	50 (0/+0,2)	30,0	18,0	4
60080563LF	M63x1,5	34,0	44,0	64	68	14,0	55,0	63,0	63 (0/+0,2)	55,0	25,0	7

Step	**Assembly Steps (The installation should only be done by a qualified Electricians who are trained in the installation of cable glands.)**
1	Mount the cable gland with the connection thread on the counterpart (e.g. electronic enclosure).
2	Tighten the body until the O-Ring fulfills its function. The guiding value is the TT mentioned in the table. Over tightening may cause damage.
3	Pass the cable through the cable gland.
4	Tighten the cap until the seal fulfills its function. Over tightening may cause damage.

Diameter of the mounting hole:
- Threaded hole according to EN 60423
- Through hole see table.

Type of cable anchorage according to EN62444:2013
- Clamping range 2-4mm = cable retention
- Clamping range 3-4mm only at M12 = cable retention
- Balance = Category A

Degree of protection: IP 68 (5 bar / 30 min.) / IP 66.

RST Rabe-System-Technik und Vertriebs-GmbH
Otto-Lilienthal-Strasse 19
49134 Wallenhorst
+49 5407 8766-0
+49 5407 8766-99
info@rst.eu

Unless otherwise specified on the drawing:
Metric Thread = EN 60423
PG Thread = DIN 40430
NPT Thread = ANSI B1.20.1
Tolerence: DIN ISO 2768-m
All dimensions in mm.

Abusively use, in particular reproduction and dissemination to third parties is not permitted. You can be punished by civil law. Technical changes are reserved.

	Date	Name
Draw.	29.04.2021	SL
Appr.	29.04.2021	KH
Norm		
Scale:		1:1

Material: Nickel Plated Brass (lead free) CuZn42

Euro-Top MS LF / M

Drawing-Nr.: 6008x5xxFL_SZM_TD_English

1 of 1

A4

Status	Modification	Date	Name

Z:\Inventor\Montageanleitung\Euro-Top_Messing-bleifrei\6008x5xxLF_SZM_TD\Euro-Top-01-1-BG-0001-6008x5xxLF_SZM_TD_English.idw

V20

Please note that the above representation is just a dimension illustration.

Montageanleitung

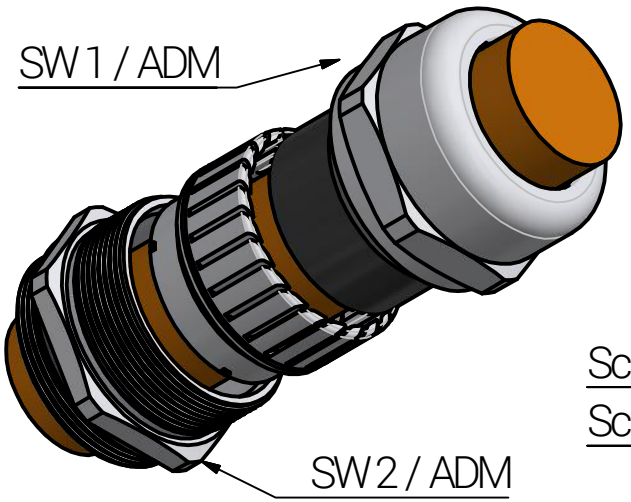

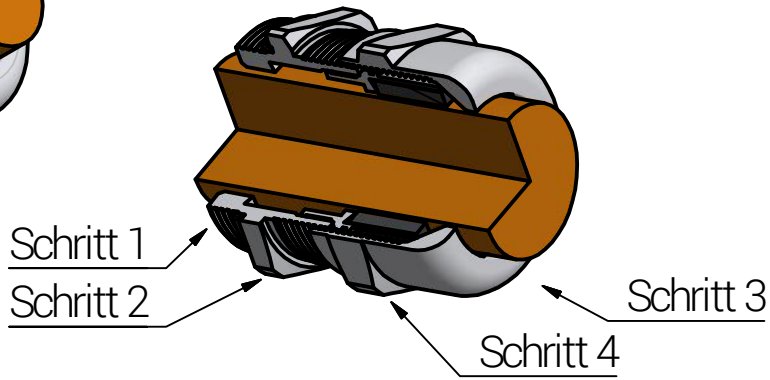

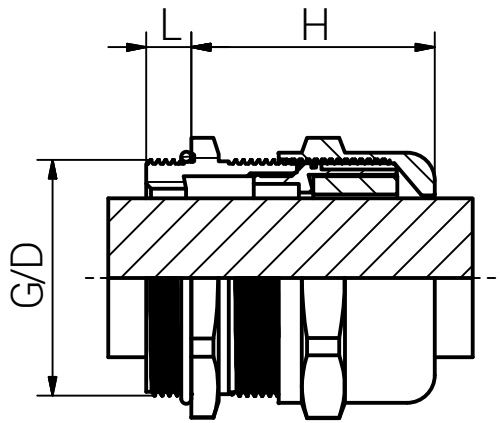

Artikel	Gewinde G	Klemmbereich KB (mm)		SW1 (mm)	SW2 (mm)	L (mm)	H max. (mm)	D (mm)	Durchgangs-bohrung (mm)	Anzugsdreh-moment (Nm) ADM		Kategorie der Schlagein-wirkung *
		≥	≤							Hutmutter	Stutzen	
60080407LF	PG7	3,0	6,5	14	14	6,0	24,0	12,5	12,7	5,0	3,0	5
60080409LF	PG9	4,0	8,0	17	17	6,0	25,5	15,2	15,4	6,0	4,0	6
60080411LF	PG11	5,0	10,0	20	20	6,0	28,0	18,6	18,8	7,0	5,0	6
60080413LF	PG13,5	6,0	12,0	22	22	6,5	26,5	20,4	20,7	8,0	5,5	6
60080416LF	PG16	10,0	14,0	24	24	6,5	30,0	22,5	22,8	11,0	7,0	6
60080421LF	PG21	13,0	18,0	30	30	7,2	35,0	28,3	28,6	17,0	10,0	6
60080429LF	PG29	18,0	25,0	40	40	8,0	40,5	32,0	37,4	30,0	15,0	7
60080436LF	PG36	22,0	32,0	50	50	9,0	50,0	47,0	47,5	42,0	20,0	7
60080442LF	PG42	30,0	38,0	58	58	12,0	51,0	54,0	54,5	45,0	27,0	7
60080448LF	PG48	34,0	44,0	64	64	14,0	54,5	59,3	59,8	50,0	35,0	7

Schritt	**Montageschritt (Die Installation sollte nur von einem qualifizierten Elektriker durchgeführt werden, der in der Installation von Kabelverschraubungen geschult ist.)**
1	Kabelverschraubung mit dem Anschlussgewinde am Gegenstück (z.B. Elektronikgehäuse) montieren.
2	Stutzen soweit anziehen, dass der O-Ring seine Funktion erfüllt. Als Richtwert gilt der in der Tabelle genannte ADM. Zu festes Anziehen kann zu Beschädigungen führen.
3	Kabel durch die Kabelverschraubungen führen.
4	Hutmutter soweit anziehen, dass der Dichteinsatz seine Funktion erfüllt. Zu festes Anziehen kann zu Beschädigungen führen.

Durchmesser des Montagelochs:
- Gewindebohrung gemäß DIN 40430
- Durchgangsbohrung siehe Tabelle.

Zugentlastung gemäß EN 62444 : 2013 *
- Klemmbereich 2-4 mm = Rückhaltevermögen
- Klemmbereich 3-4 mm nur bei M12 = Rückhaltevermögen
- Rest = Kategorie A

IP-Schutzart ist IP 68 (5 bar / 30 min.) / IP 66.

* Von metrischen Größen übernommen.

RST Rabe-System-Technik und Vertriebs-GmbH
Otto-Lilienthal-Strasse 19
49134 Wallenhorst
+49 5407 8766-0
+49 5407 8766-99
info@rst.eu

Unless otherwise specified on the drawing:
Metric Thread = EN 60423
PG Thread = DIN 40430
NPT Thread = ANSI B1.20.1
Tolerence: DIN ISO 2768-m
All dimensions in mm.

Abusively use, in particular reproduction and dissemination to third parties is not permitted. You can be punished by civil law. Technical changes are reserved.

	Date	Name
Draw.	29.04.2021	SL
Appr.	29.04.2021	KH
Norm		
Scale:		1:1,5

Material: Messing, vern. (bleifrei) CuZn42

Euro-Top MS LF / PG

Drawing-Nr.: 600804xxLF_SZPG_TD_German

1 of 1

A4

Status	Modification	Date	Name

Z:\Inventor\Montageanleitung\Euro-Top_Messing-bleifrei\600804xxLF_SZPG_TD\Euro-Top-02-1-BG-0001-600804xxLF_SZPG_TD_German.idw

V18

Bitte beachten Sie, dass es sich bei der o.a. Darstellung nur um ein Maßbild handelt.

Mounting Instruction

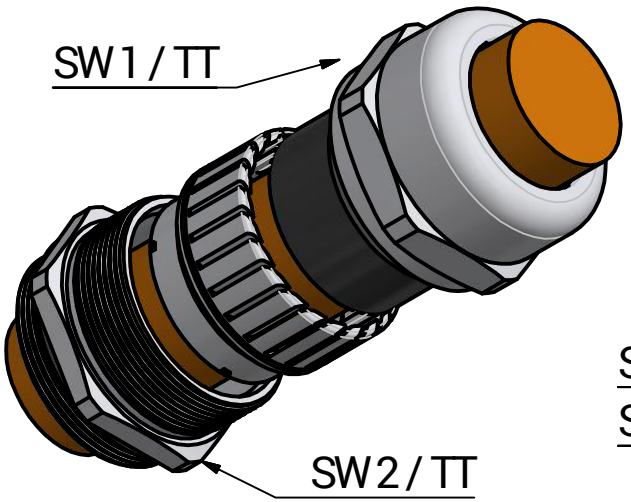

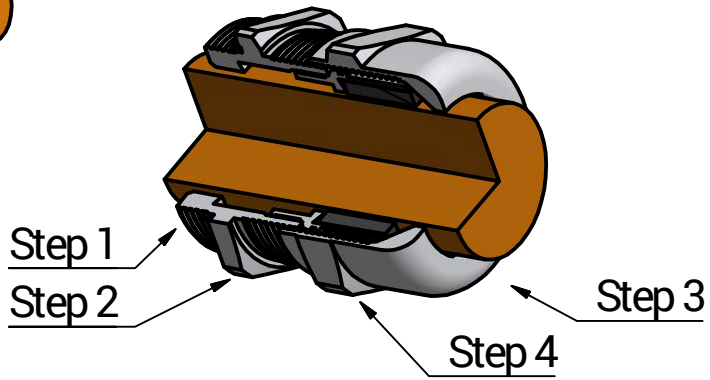

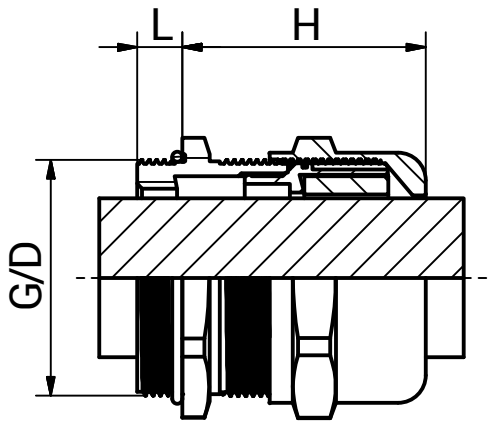

Article	Thread G	Clamping Range KB (mm)		SW1 (mm)	SW2 (mm)	L (mm)	H max. (mm)	D (mm)	Non Threaded Enclosure (mm)	Tightening Torque (Nm) TT		Impact Category *
		≥	≤							Cap	Body	
60080407LF	PG7	3,0	6,5	14	14	6,0	24,0	12,5	12,7	5,0	3,0	5
60080409LF	PG9	4,0	8,0	17	17	6,0	25,5	15,2	15,4	6,0	4,0	6
60080411LF	PG11	5,0	10,0	20	20	6,0	28,0	18,6	18,8	7,0	5,0	6
60080413LF	PG13,5	6,0	12,0	22	22	6,5	26,5	20,4	20,7	8,0	5,5	6
60080416LF	PG16	10,0	14,0	24	24	6,5	30,0	22,5	22,8	11,0	7,0	6
60080421LF	PG21	13,0	18,0	30	30	7,2	35,0	28,3	28,6	17,0	10,0	6
60080429LF	PG29	18,0	25,0	40	40	8,0	40,5	32,0	37,4	30,0	15,0	7
60080436LF	PG36	22,0	32,0	50	50	9,0	50,0	47,0	47,5	42,0	20,0	7
60080442LF	PG42	30,0	38,0	58	58	12,0	51,0	54,0	54,5	45,0	27,0	7
60080448LF	PG48	34,0	44,0	64	64	14,0	54,5	59,3	59,8	50,0	35,0	7

Step	Assembly Steps (The installation should only be done by a qualified Electricians who are trained in the installation of cable glands.)
1	Mount the cable gland with the connection thread on the counterpart (e.g. electronic enclosure).
2	Tighten the body until the O-Ring fulfills its function. The guiding value is the TT mentioned in the table. Over tightening may cause damage.
3	Pass the cable through the cable gland.
4	Tighten the cap until the seal fulfills its function. Over tightening may cause damage.

Diameter of the mounting hole:
- Threaded hole according to DIN 40430
- Through hole see table.

Type of cable anchorage according to EN62444:2013
- Clamping range 2-4mm = cable retention
- Clamping range 3-4mm only at M12 = cable retention
- Balance = Category A

Degree of protection: IP 68 (5 bar / 30 min.) / IP 66.

* Adopted by metric sizes.

RST Rabe-System-Technik und Vertriebs-GmbH
Otto-Lilienthal-Strasse 19
49134 Wallenhorst
+49 5407 8766-0
+49 5407 8766-99
info@rst.eu

Unless otherwise specified on the drawing:
Metric Thread = EN 60423
PG Thread = DIN 40430
NPT Thread = ANSI B1.20.1
Tolerence: DIN ISO 2768-m
All dimensions in mm.

Abusively use, in particular reproduction and dissemination to third parties is not permitted. You can be punished by civil law. Technical changes are reserved.

	Date	Name
Draw.	29.04.2021	SL
Appr.	29.04.2021	KH
Norm		
Scale:		1:1,5

Material: Nickel Plated Brass (lead free) CuZn42

Euro-Top MS LF / PG

Drawing-Nr.: 600804xxLF_SZPG

1 of 1

A4

Status	Modification	Date	Name

Z:\Inventor\Montageanleitung\Euro-Top_Messing-bleifrei\600804xxLF_SZPG_TD\Euro-Top-02-1-BG-0001-600804xxLF_SZPG_TD_English.idw

V14

Please note that the above representation is just a dimension illustration.

Montageanleitung

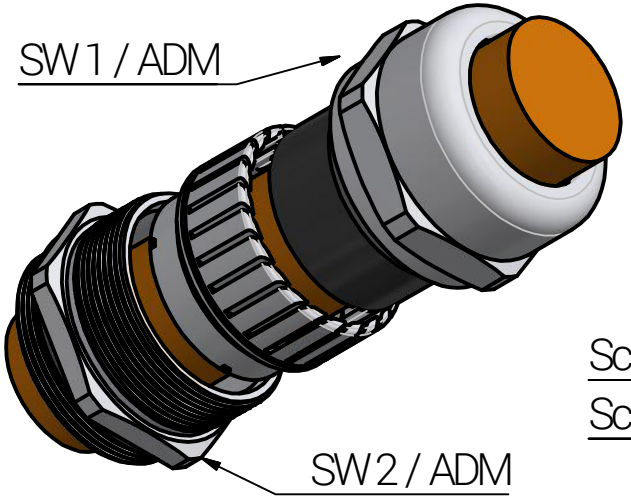

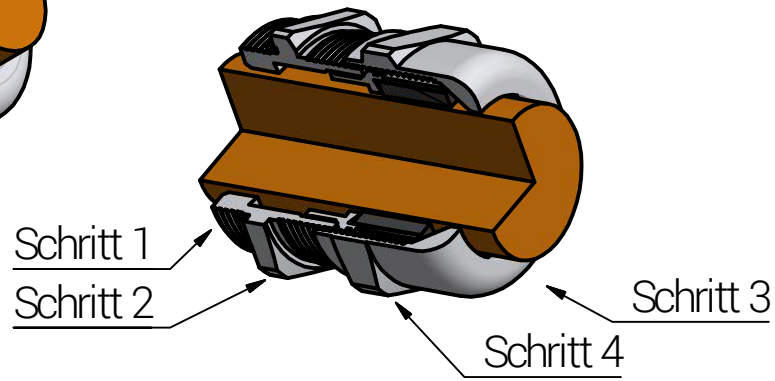

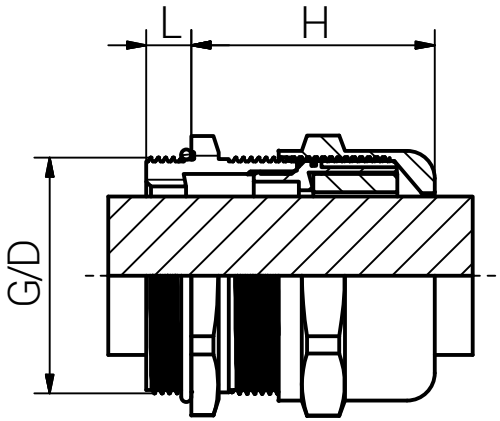

Artikel	Gewinde G	Klemmbereich KB (mm)		SW1 (mm)	SW2 (mm)	L (mm)	H max. (mm)	D (mm)	Anzugsdreh-moment (Nm) ADM		Kategorie der Schlagein-wirkung *
		≥	≤						Hutmutter	Stutzen	
60080038LF	NPT3/8"	4,0	8,0	17	19	11,5	25,5	21,0	6,5	3,0	6
60080012LF	NPT1/2"	6,0	12,0	22	22	13,0	27,5	25,5	17,0	5,5	6
60080034LF	NPT3/4"	13,0	18,0	30	30	13,0	38,0	33,0	17,0	6,0	6
60080100LF	NPT 1"	18,0	25,0	40	43	13,0	45,5	44,5	40,0	8,0	7

Schritt	**Montageschritt (Die Installation sollte nur von einem qualifizierten Elektriker durchgeführt werden, der in der Installation von Kabelverschraubungen geschult ist.)**
1	Kabelverschraubung mit dem Anschlussgewinde am Gegenstück (z.B. Elektronikgehäuse) montieren.
2	Stutzen soweit anziehen, dass der O-Ring seine Funktion erfüllt. Als Richtwert gilt der in der Tabelle genannte ADM. Zu festes Anziehen kann zu Beschädigungen führen.
3	Kabel durch die Kabelverschraubungen führen.
4	Hutmutter soweit anziehen, dass der Dichteinsatz seine Funktion erfüllt. Zu festes Anziehen kann zu Beschädigungen führen.

Durchmesser des Montagelochs:
- Gewindebohrung gemäß ANSI B1.20.1

Zugentlastung gemäß EN 62444 : 2013 *
- Klemmbereich 2-4 mm = Rückhaltevermögen
- Klemmbereich 3-4 mm nur bei M12 = Rückhaltevermögen
- Rest = Kategorie A

IP-Schutzart ist IP 68 (5 bar / 30 min.) / IP 66.

* Von metrischen Größen übernommen.

RST Rabe-System-Technik und Vertriebs-GmbH
Otto-Lilienthal-Strasse 19
49134 Wallenhorst
+49 5407 8766-0
+49 5407 8766-99
info@rst.eu

Unless otherwise specified on the drawing:
Metric Thread = EN 60423
PG Thread = DIN 40430
NPT Thread = ANSI B1.20.1
Tolerence: DIN ISO 2768-m
All dimensions in mm.

Abusively use, in particular reproduction and dissemination to third parties is not permitted. You can be punished by civil law. Technical changes are reserved.

	Date	Name
Draw.	29.04.2021	SL
Appr.	29.04.2021	KH
Norm		
Scale:		1:1,5

Material: Messing, vern. (bleifrei) CuZn42

Euro-Top MS LF / NPT

Drawing-Nr.: 60080xxxLF_SZNPT_TD_German

1 of 1

A4

Status	Modification	Date	Name

Z:\Inventor\Montageanleitung\Euro-Top_Messing-bleifrei\60080xxxLF_SZNPT_TD\Euro-Top-03-1-BG-0001-60080xxxLF_SZNPT_TD_German.idw

V21

Bitte beachten Sie, dass es sich bei der o.a. Darstellung nur um ein Maßbild handelt.

Mounting Instruction

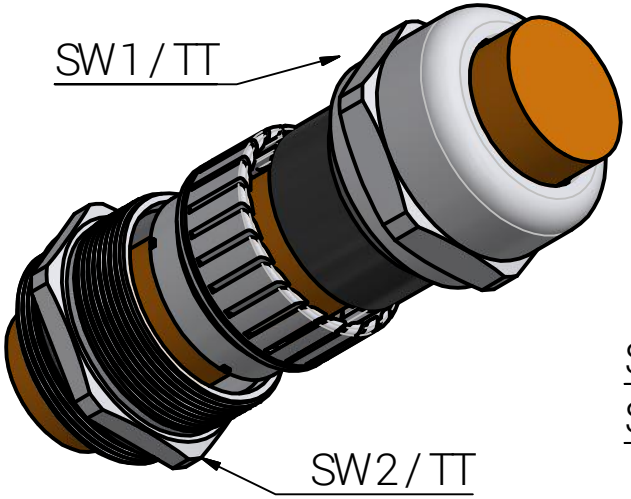

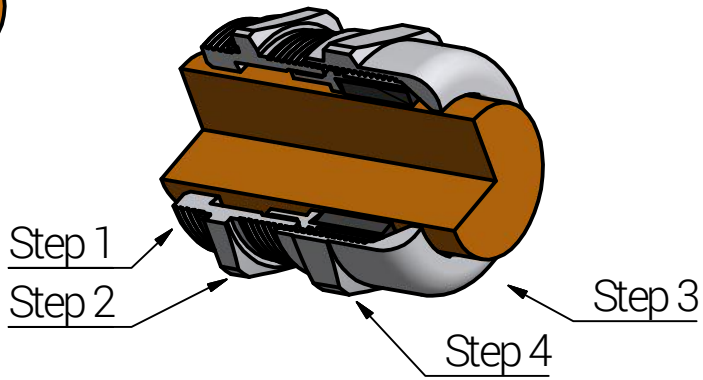

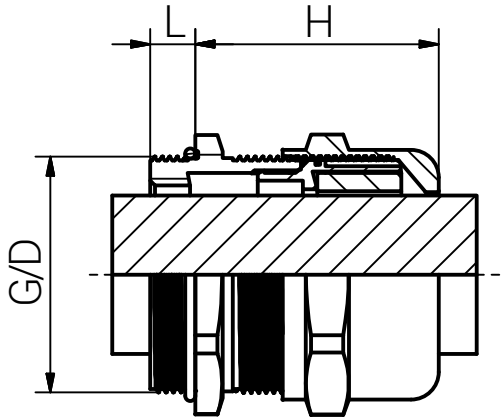

Article	Thread G	Clamping Range KB (mm)		SW1 (mm)	SW2 (mm)	L (mm)	H max. (mm)	D (mm)	Tightening Torque (Nm) TT		Inpact Category *
		≥	≤						Cap	Body	
60080038LF	NPT3/8"	4,0	8,0	17	19	11,5	25,5	21,0	6,5	3,0	6
60080012LF	NPT1/2"	6,0	12,0	22	22	13,0	27,5	25,5	17,0	5,5	6
60080034LF	NPT3/4"	13,0	18,0	30	30	13,0	38,0	33,0	17,0	6,0	6
60080100LF	NPT 1"	18,0	25,0	40	43	13,0	45,5	44,5	40,0	8,0	7

Step	Assembly Steps (The installation should only be done by a qualified Electricians who are trained in the installation of cable glands.)
1	Mount the cable gland with the connection thread on the counterpart (e.g. electronic enclosure).
2	Tighten the body until the O-Ring fulfills its function. The guiding value is the TT mentioned in the table. Over tightening may cause damage.
3	Pass the cable through the cable gland.
4	Tighten the cap until the seal fulfills its function. Over tightening may cause damage.

Diameter of the mounting hole:
- Threaded hole according to ANSI B1.20.1

Type of cable anchorage according to EN62444:2013 *
- Clamping range 2-4mm = cable retention
- Clamping range 3-4mm only at M12 = cable retention
- Balance = Category A

Degree of protection: IP 68 (5 bar / 30 min.) / IP 66.

* Adopted by metric sizes.

RST Rabe-System-Technik und Vertriebs-GmbH
Otto-Lilienthal-Strasse 19
49134 Wallenhorst
+49 5407 8766-0
+49 5407 8766-99
info@rst.eu

Unless otherwise specified on the drawing:
Metric Thread = EN 60423
PG Thread = DIN 40430
NPT Thread = ANSI B1.20.1
Tolerence: DIN ISO 2768-m
All dimensions in mm.

Abusively use, in particular reproduction and dissemination to third parties is not permitted. You can be punished by civil law. Technical changes are reserved.

	Date	Name
Draw.	29.04.2021	SL
Appr.	29.04.2021	KH
Norm		
Scale:		1:1,5

Material: Nickel Plated Brass (lead free) CuZn42

Euro-Top MS LF / NPT

Drawing-Nr.: 60080xxxLF_SZNPT_TD_English

1 of 1

A4

Status	Modification	Date	Name

Z:\Inventor\Montageanleitung\Euro-Top_Messing-bleifrei\60080xxxLF_SZNPT_TD\Euro-Top-03-1-BG-0001-60080xxxLF_SZNPT_TD_English.idw

V14

Please note that the above representation is just a dimension illustration.